Comune di Cavalese - Provincia di Trento

PIANO ATTUATIVO PL2A "VIA COLTURA"
PP.FF. 987/2 - 987/1- 992 - 993

Committenti: Demattio Diego
Vanzo Maurizio
Bonelli Roberta

4

SCHEMI TIPOLOGICI DEI LOTTI

il progettista

Cavalese, maggio 2020

ProgettoCasa
STUDIO TECNICO ASSOCIATO
I-38033 CAVALESE (TN) • Piazza Ress, 4
Tel. 0462 230604 • Fax 0462 232378

LOTTO Nr. 1

P.F. 987/1
PRG in vigore : Volume max. 1345.50 mc.
PRG in salvaguardia : SUN max. 403.65 mq.

PIANTA

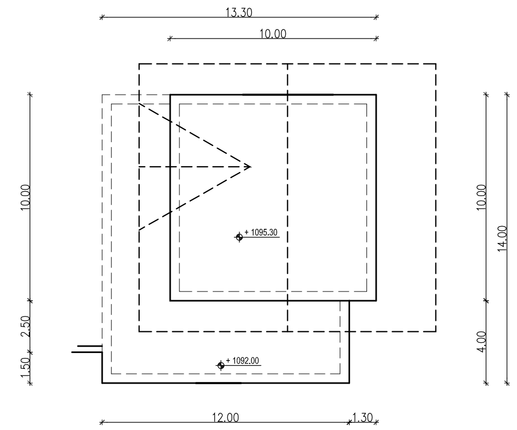

VISTA LATERALE

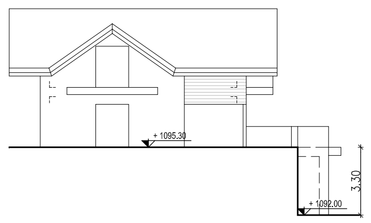

VISTA FRONTALE

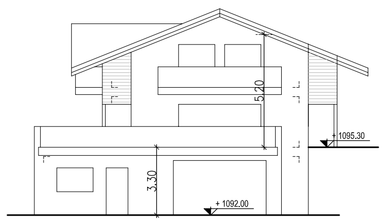

LOTTO Nr. 2

P.F. 992-993
PRG in vigore : Volume max. 1006.5 mc.
PRG in salvaguardia : SUN max. 301.95 mq.

PIANTA

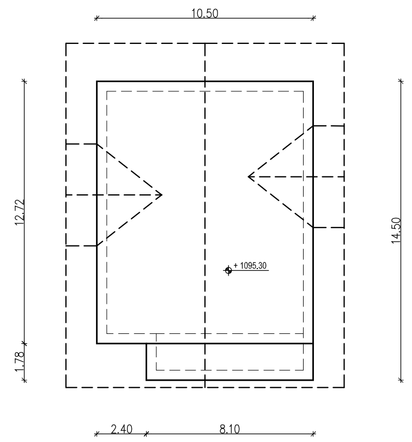

VISTA LATERALE

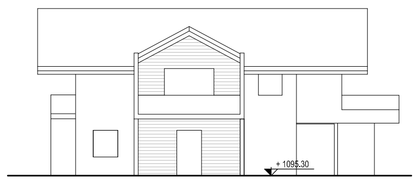

VISTA FRONTALE

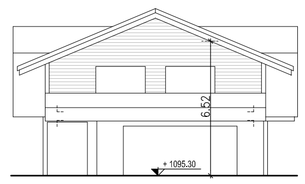

ESTRATTO DI MAPPA
Scala 1:1000

LEGENDA:

LOTTO 1 (pp.ff. 987/1) LOTTO 2 (pp.ff.992-993)

PARAMETRI URBANISTICI P.R.G. IN VIGORE

Aree per insediamenti di riqualificazione e di nuova espansione - C - aree di nuova espansione (art. 29 N.T.A.)

	DA P.R.G.	LOTTO 1	LOTTO 2
Superficie del lotto	> 600,00 mq.	897,00 mq.	671 mq.
Indice di fabbricabilità	1,5 mc./mq.	1,5 mc./mq.	1,5 mc./mq.
Altezza massima	8,50 ml.	8,50 ml.	8,50 ml.
Distanza strade	non inferiore a quanto stabilito dall'art. relativo alle "aree di protezione stradale"		
Distanza confini	5,00 ml.	5,00 ml.	5,00 ml.
Distanza edifici	10,00 ml.	10,00 ml.	10,00 ml.
Superficie a verde	> 30 % sup. fond.	> 269 mq.	> 201.30 mq.
% min. residenziale	50 %	50 %	50 %
Volume max per residenza	1800,00 mc.	1800,00 mc.	1800,00 mc.

PARAMETRI URBANISTICI P.R.G. IN SALVAGUARDIA

Aree per insediamenti di riqualificazione e di nuova espansione - C - aree di nuova espansione (art. 33 N.T.A.)

	DA P.R.G.	LOTTO 1	LOTTO 2
Superficie del lotto	> 600,00 mq.	897,00 mq.	671 mq.
Numero massimo dei piani	3	3	3
Indice di utilizzazione fondiaria	0,45 mq./mq.	403.65 mq.	301.95 mq.
Sun max per edificio	540 mq.	540 mq.	540 mq.
Altezza massima	8,50 ml.	8,50 ml.	8,50 ml.
Distanza strade	non inferiore a quanto stabilito dall'art. relativo alle "aree di protezione stradale"		
Distanza confini	5,00 ml.	5,00 ml.	5,00 ml.
Distanza edifici	10,00 ml.	10,00 ml.	10,00 ml.
Destinazione	residenza ordinaria	residenza ordinaria	residenza ordinaria